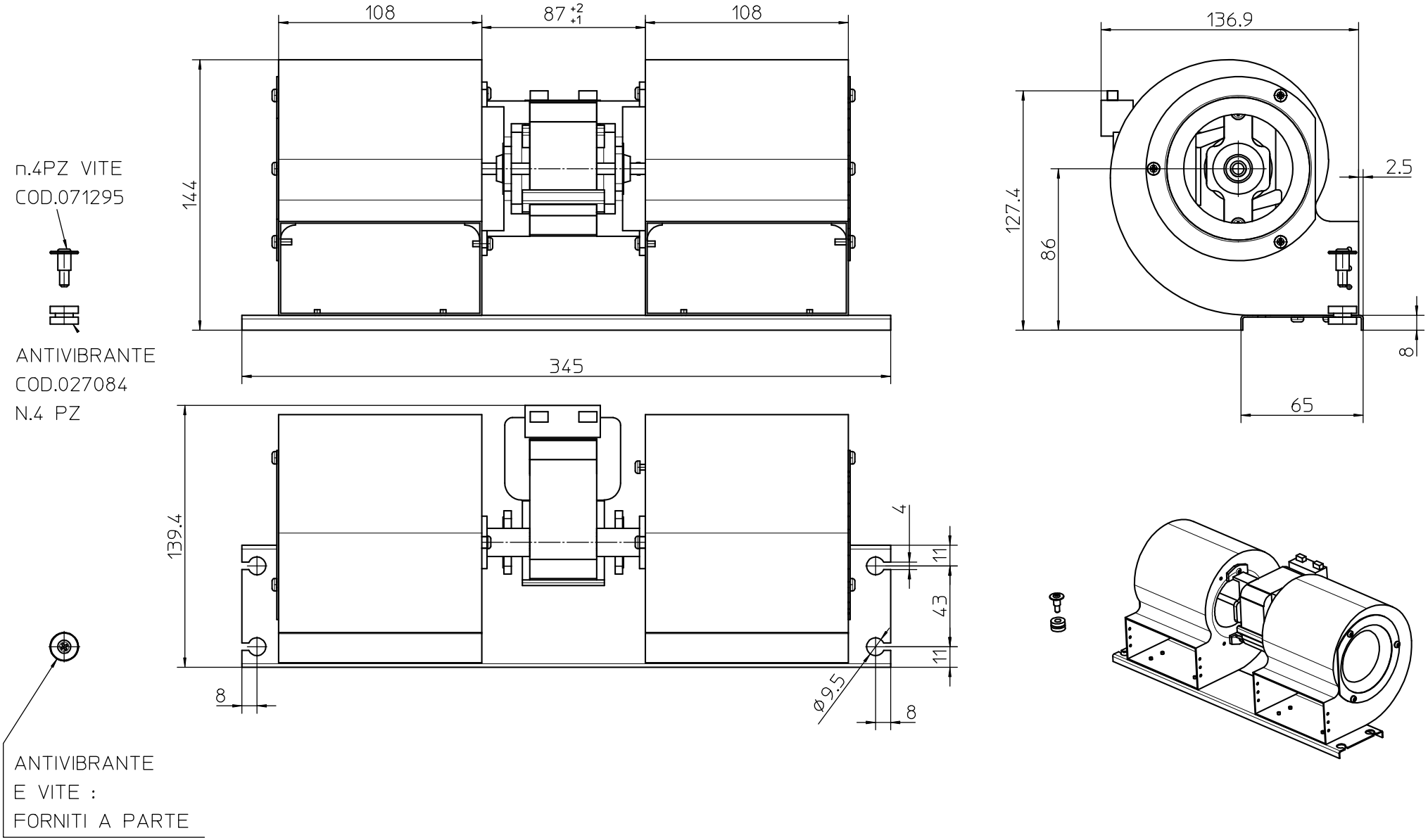

TOLLERANZE GENERALI NON SPECIFICATE +-0.1

CODE				C2 C3	C1	NOTE
C1 207754						
C2 -						
C3 -					cod. xx	xx xx

BY LAW THE CURRENT DRAWING BELONGS TO EMMEVI. IT CAN'T BE REPRODUCED OR PASSED TO A THIRD PART WITHOUT AUTHORIZATION.

QUESTO DISEGNO APPARTIENE AD EMMEVI. NON PUO ESSERE RIPRODOTTO O CEDUTO A TERZI, SENZA AUTORIZZAZIONE.

DENOMINAZIONE

CENTRIFIGO DOPPIO A DOPPI ASPIRAZIONE

SERIE CFD-DA 80x83-35

EMMEVI CODE -

CUSTOM. CODE

MODIFICHE

DISEGN. R.R DATA 15/07/13

VISTO . SCALA .

TRATT. LAM ZINCATA SPESS. 08/10

ALLEGATI

EMMEVI Misinto (MILANO)

DIS.N. C80AD110